長尺Ｕ字溝構造図 S=1/20

KUR-300×300

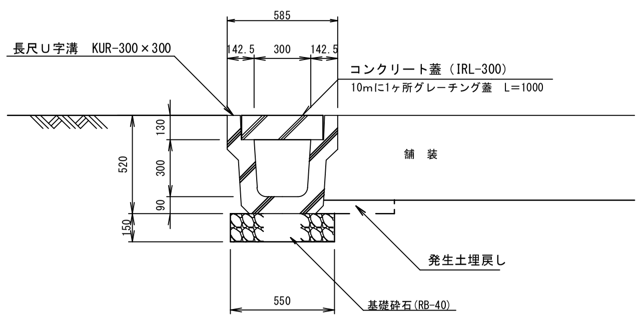
585
142.5
300
142.5
長尺Ｕ字溝 KUR-300×300
コンクリート蓋（IRL-300）
10mに1ヶ所グレーチング蓋 L=1000
舗装
520
130
300
90
150
発生土埋戻し
550
基礎砕石(RB-40)

長尺Ｕ字溝 KUR-300×300（10m当り）数量

名称	規格	算式	数量
長尺Ｕ字溝	KUR-300×300	2.0m/個	5.00個
コンクリート蓋	IRL-300	0.995m/枚	8.95枚
グレーチング蓋	L＝1000	1.0m/枚（10mに1ヶ所）	1.0 枚
基礎砕石	RB-40	0.15×0.55×10×1.2	0.99m3

KUS-300×300

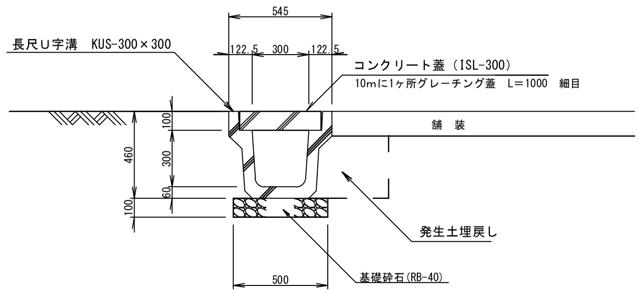
545
122.5
300
122.5
長尺Ｕ字溝 KUS-300×300
コンクリート蓋（ISL-300）
10mに1ヶ所グレーチング蓋 L＝1000 細目
舗装
460
100
300
60
100
発生土埋戻し
500
基礎砕石(RB-40)

長尺Ｕ字溝 KUS-300×300（10m当り）数量

名称	規格	算式	数量
長尺Ｕ字溝	KUS-300×300	2.0m/個	5.00個
コンクリート蓋	ISL-300	0.995m/枚	8.95枚
グレーチング蓋	L＝1000 細目	1.0m/枚（10mに1ヶ所）	1.0 枚
基礎砕石	RB-40	0.10×0.50×10×1.2	0.60m3

小口止工
S=1:20

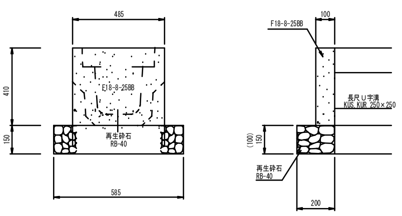
485
410
F18-8-25BB
(100)
150
再生砕石
RB-40
585
100
F18-8-25BB
長尺Ｕ字溝
KUS,KUR 250×250
(100)
150
再生砕石
RB-40
200

材料表　1箇所当り

名称	形状・寸法	算式	数量
コンクリート	F18-8-25BB	0.485×0.41×0.10	0.02 m³
型枠		0.485×0.41×2+0.10×0.41×2	0.48 m²
基礎砕石	再生砕石 RB-40 t=15cm	0.585×0.15×0.20（0.585×0.10×0.20）	0.02（0.01） m³

（）内はKUS

横断側溝工300×300
S=1:10

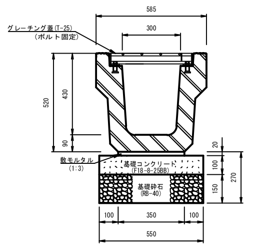
585
300
グレーチング蓋(T-25)
（ボルト固定）
520
430
90
敷モルタル
(1:3)
基礎コンクリート
(F18-8-25BB)
基礎砕石
(RB-40)
20
100
150
270
100
350
100
550

横断側溝　数量表　10.0m当

名称	規格	計算式	単位	数量
基礎砕石	RB-40	0.55×10.0	m²	5.50
基礎ｺﾝｸﾘｰﾄ	F18-8-25BB	0.55×0.10×10.0	m³	0.55
敷モルタル	1:3	0.35×0.02×10.0	m³	0.07
側溝	300×300	701kg/本 10.0÷2.00	本	5.0

遠心ボックスカルバート布設図 S=1/20

Ⅰ型　内径300

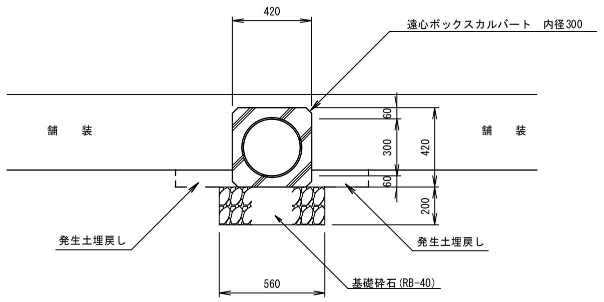
420
遠心ボックスカルバート　内径300
舗装
舗装
60
300
60
420
200
発生土埋戻し
発生土埋戻し
560
基礎砕石(RB-40)

遠心ボックスカルバート　内径300（10m当り）数量

名称	規格	算式	数量
遠心ボックスカルバート	内径 300	2. 4m/本	4.16本
基礎砕石	RB－40	0.20×0.56×10×1.2	1.34m3

歩車道境界ブロック構造図 S=1/20

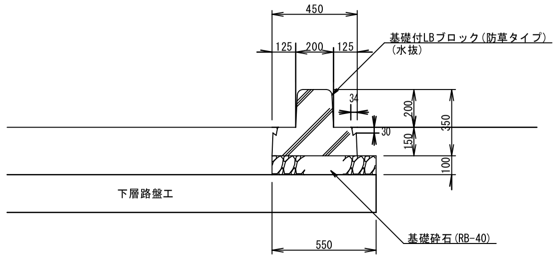
450
125
200
125
基礎付LBブロック（防草タイプ）
（水抜）
34
30
200
150
550
100
下層路盤工
550
基礎砕石(RB-40)

歩車道境界ブロック（10m当り）数量

名称	規格	算式	数量
歩車道境界ブロック	基礎付LBブロック	2. 0m/本	5.00本
基礎砕石	RB－40	0.10×0.55×10	0.55m3

※出入口等の端部は反射材付

施工年度	令和　　年度
工事名	
路線名	市道田村116号線
工事箇所	土浦市田村町地内
図面種別	側溝構造図
縮尺	図示
図面番号	全 9 葉の内 7 号（ / ）
内容表示	～

土浦市